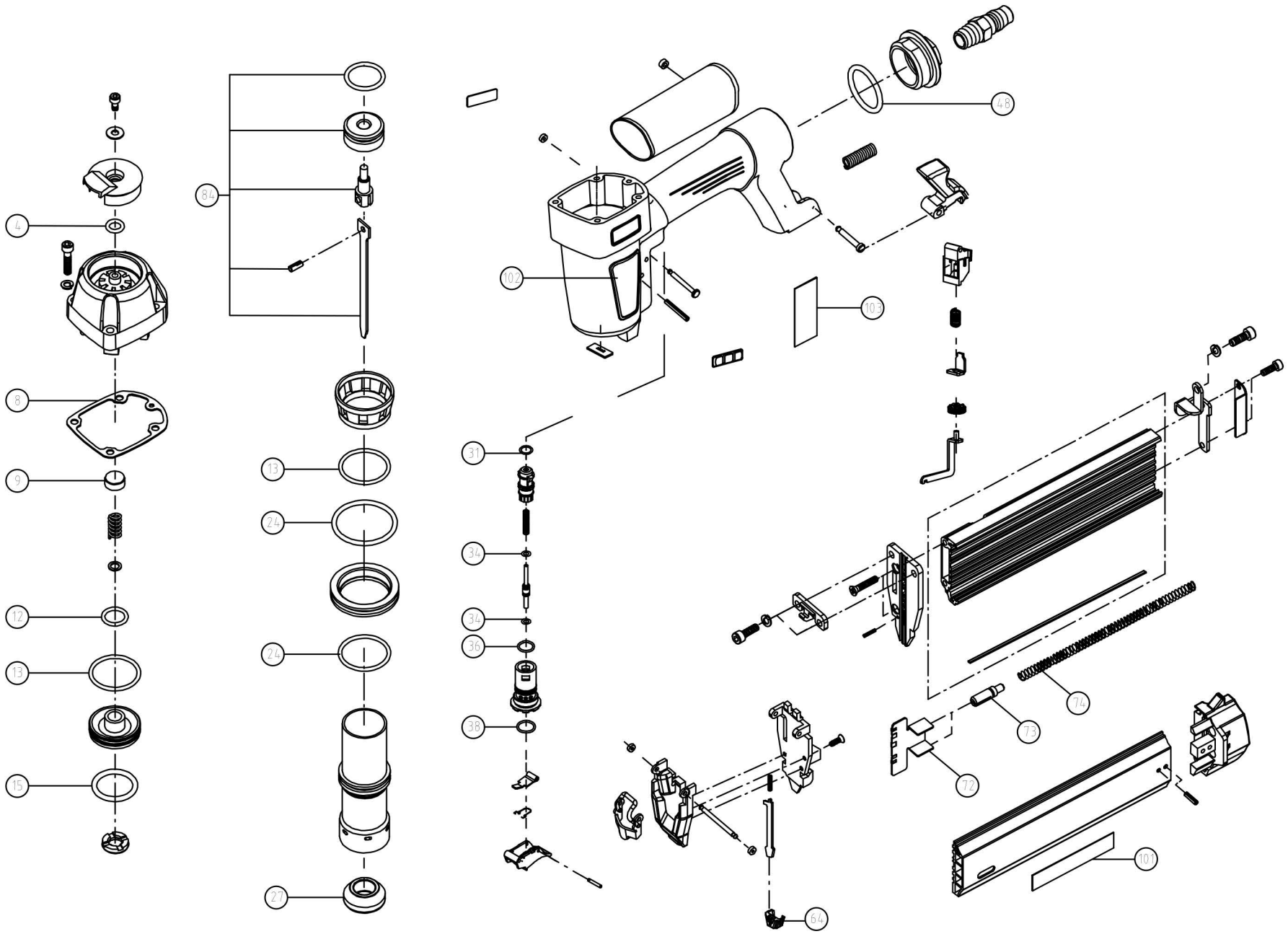

PREBENA®

Ersatzteilliste / list of spare part / nomenclature des pieces

Type	No
2XR-J50	28900008

16.03.2021

Pos.	ET-Nr.	Menge	Beschreibung	description	dènomination

28900008

Pos.	ET-Nr.	Menge	Beschreibung	description	dènomination
103	98685302	1	Gebotszeichenleiste, senkrecht	mandatory signs	signes oligartores
102	98688701	1	Kopfaufkleber, links-rechts	head label, left - right	autocollants de tête, gauche - droit
101	98688903	1	Typenschild	type label	la plaque signalétique
64	28920901	1	Schutzkappe	protective cover	capot de protection
8	99710501	1	Kopfdichtung	head sealing	joint têtière
48	set 3		O-Ring	o-ring	joint torique
38	set 3		O-Ring	o-ring	joint torique
36	set 3		O-Ring	o-ring	joint torique
34	set 3		O-Ring	o-ring	joint torique
31	set 3		O-Ring	o-ring	joint torique
24	set 3		O-Ring	o-ring	joint torique
15	set 3		O-Ring	o-ring	joint torique
13	set 3		O-Ring	o-ring	joint torique
12	set 3		O-Ring	o-ring	joint torique
9	set 3		Dichtscheibe	gasket	joint plaque
8	set 3		Kopfdichtung	head sealing	joint de têtière
4	set 3		O-Ring	o-ring	joint torique
	28938501	1	Ersatzteil-Set 3	sparepart-set 3	groupe à piece de rechange 3
84	set 2		Kolben komplett	piston complete	piston complet
27	set 2		Puffer	bumper	amortisseur
	28938401	1	Ersatzteil-Set 2	sparepart-set 2	groupe à piece de rechange 2
74	set 1		Druckfeder	spring	ressort
73	set 1		Halter, Vorschieber	holder, pusher	fixation de chariot
72	set 1		Vorschieber	pusher	chariot d'avancement
	28927301	1	Ersatzteil-Set 1	sparepart-set 1	groupe à piece de rechange 1

16.03.2021